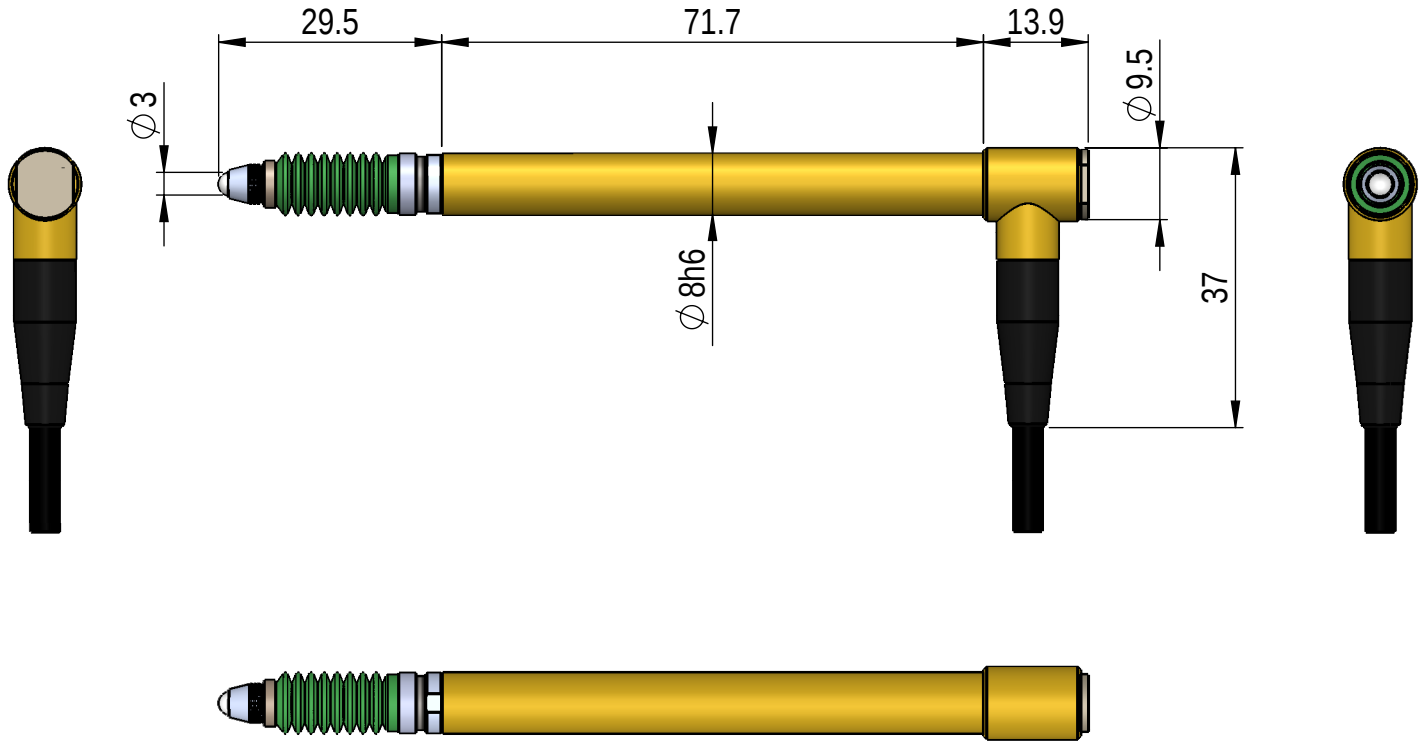

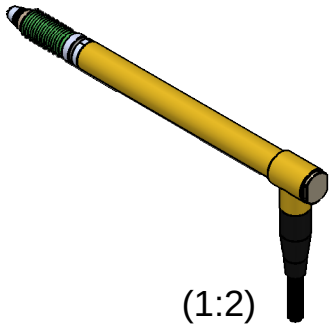

(1:2)

www.peterhirt.com

1001969

T522F

Massstab / Scale

1:1

mm